ŘEZ E-E

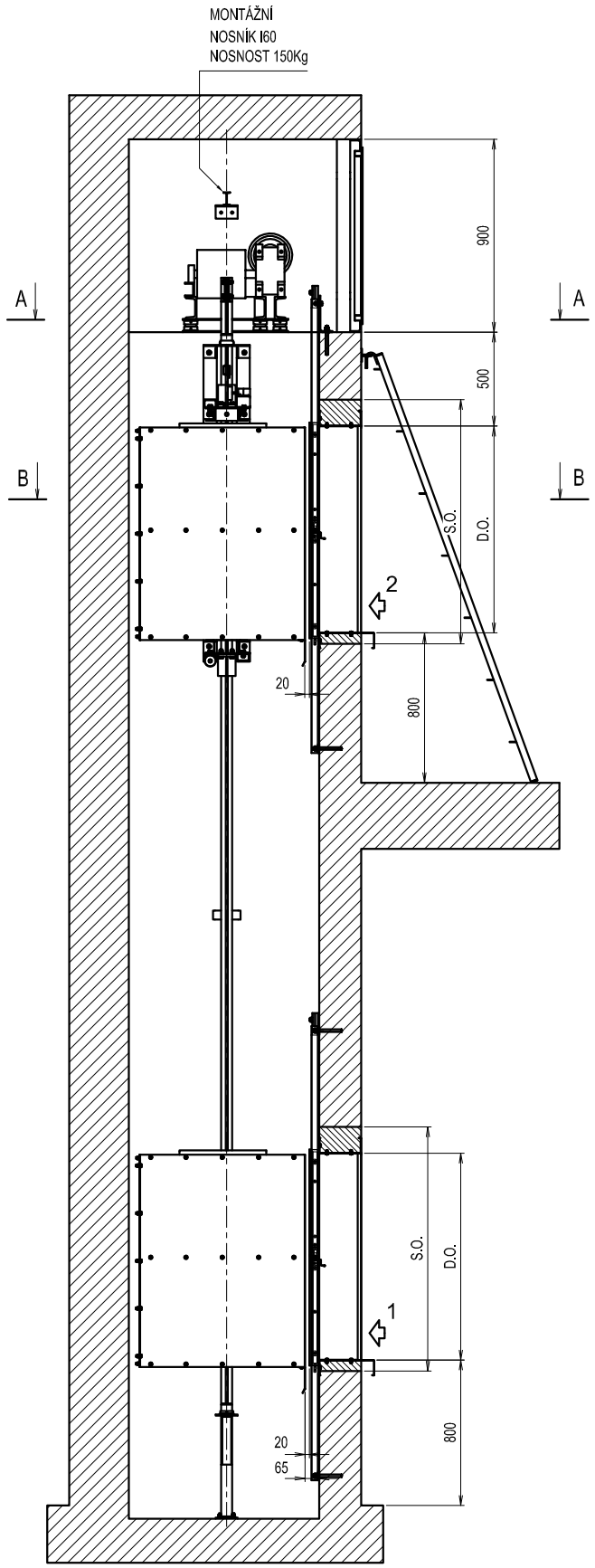

ŘEZ A-A

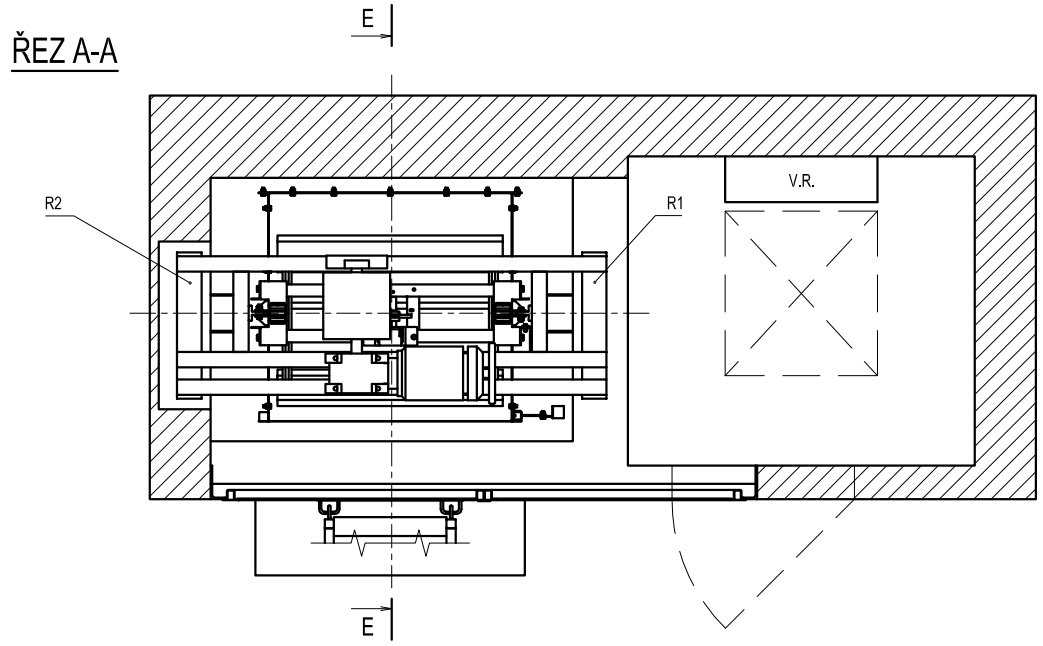

ŘEZ B-B

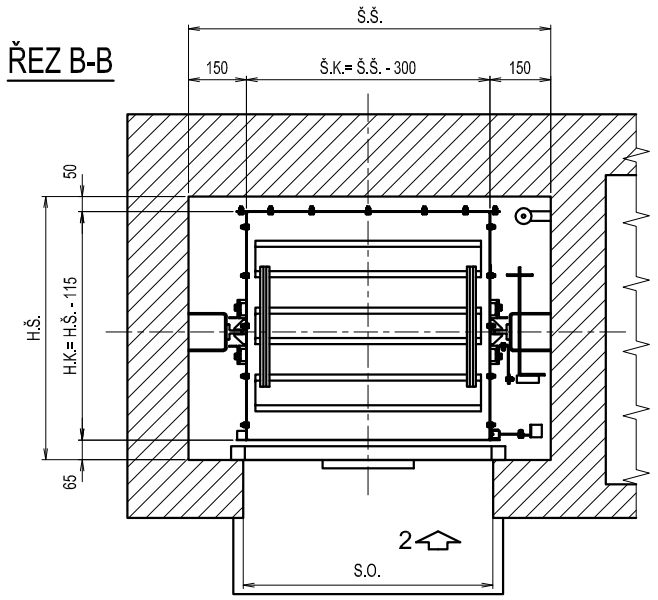

SMĚR SILOVÝCH ÚČINKŮ NA VODÍTKO

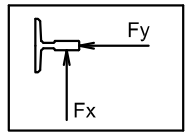

LEGENDA
D.O. - DVEŘNÍ OTVOR
S.O. - STAVEBNÍ OTVOR
H.K. - HLOUBKA KABINY
H.Š. - HLOUBKA ŠACHTY
Š.K. - ŠÍŘKA KABINY
Š.Š. - ŠÍŘKA ŠACHTY

V.R. - VÝTAHOVÝ ROZVADĚČ

Zatížení stavební konstrukce od výtahových částí:
R1
R2

INDEX	ZMĚNA	DATUM	PODPIS	LIFTCOMP a.s. Zálumenné 2320/11, 708 00 OSTRAVA - Poruba tel.: 596 952 308, fax.: 596 952 474, GSM: 602 480 903	
ZNI. MAT. —			T.O. —	MĚŘÍTKO:	HMOTNOST kg
ROZM. - POLOTOVAR —					
POM. ZAŘ.				ČSN	TŘ. Č.
VYPRACOVAL:		NORM. REF.		REF:	Č. KUSOVNÍKU —
PŘEZKOUŠEL					
TECHNOL. —		SCHVÁLIL:		STARÝ V.	Č. V.
NÁZEV MB 100				Listů	List