ŘEZ D-D

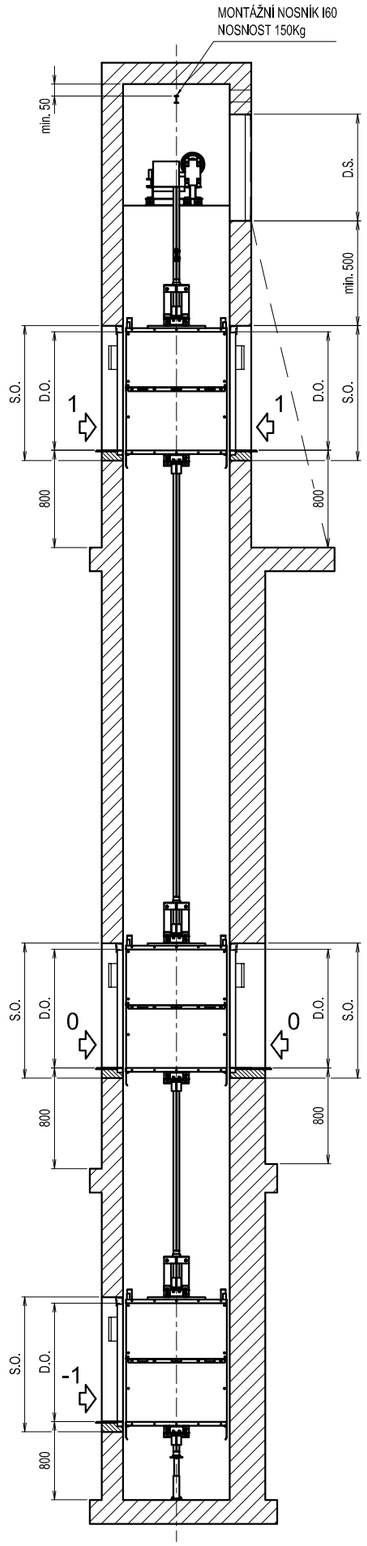

ŘEZ E-E

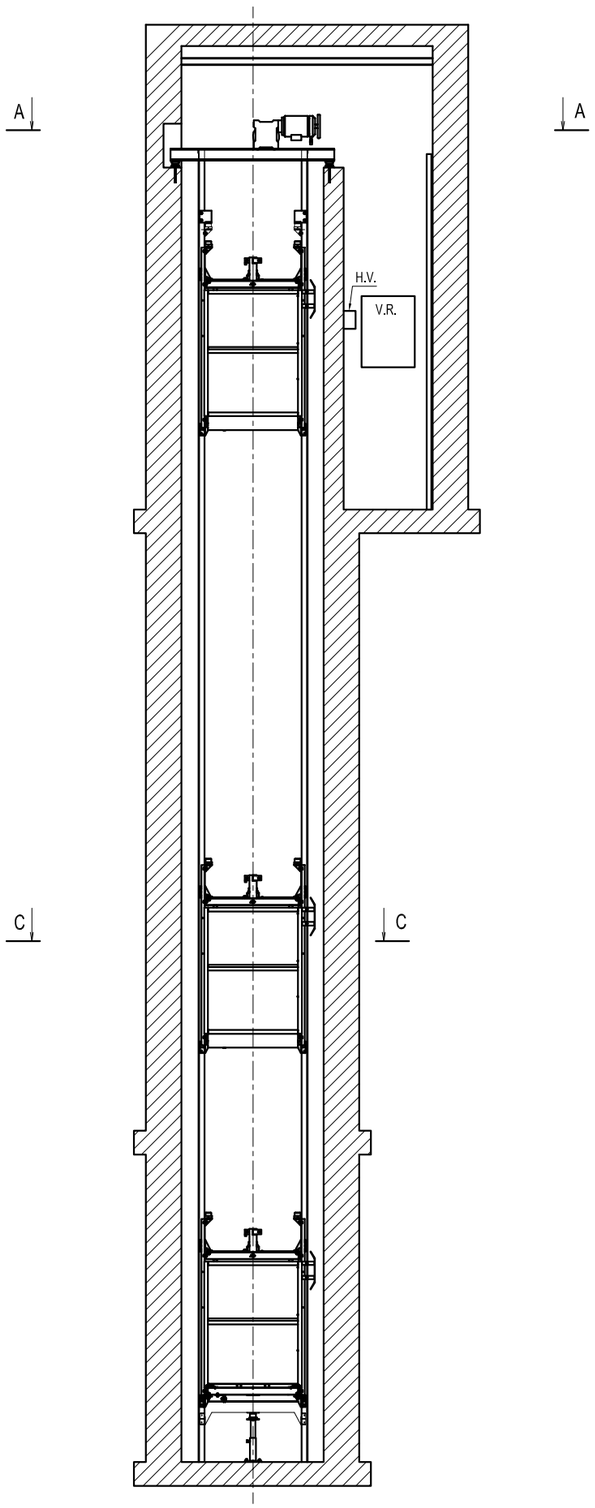

ŘEZ A-A

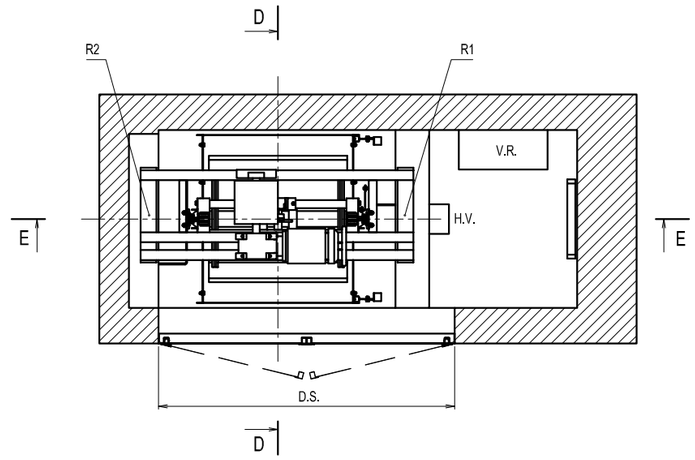

ŘEZ C-C

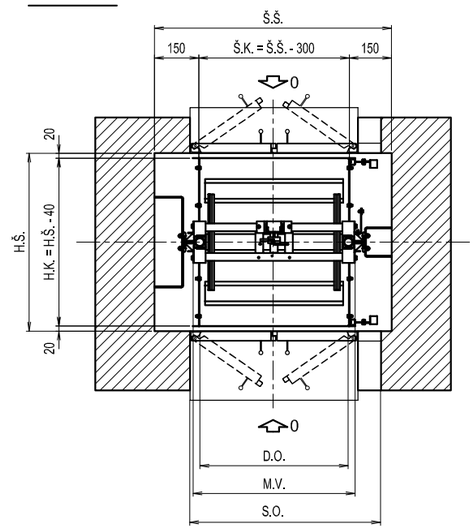

SMĚR SILOVÝCH ÚČINKŮ NA VODÍTKO

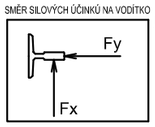

LEGENDA

D.O. - DVEŘNÍ OTVOR
S.O. - STAVEBNÍ OTVOR
M.V. - MEZI VODÍTKY
V.R. - VÝTAHOVÝ ROZVADĚČ
H.V. - HLAVNÍ VYPÍNAČ
D.S. - DVEŘE STROJOVNY
Š.K. - ŠÍŘKA KABINY
Š.Š. - ŠÍŘKA ŠACHTY
H.K. - HLOUBKA KABINY
H.Š. - HLOUBKA ŠACHTY

Zatížení stavební konstrukce od výtahových částí:
R1
R2

INDEX	ZMĚNA	DATUM	PODPIS	LIFTCOMP a.s. Zahumenní 2320/11, 708 00 OSTRAVA - Poruba tel.: 596 952 308, fax.: 596 952 474, GSM: 602 480 903	
ZN. MAT. –		T.O. –		MĚŘÍTKO:	HMOTNOST kg
ROZM. - POLOTOVAR –					
POM. ZAŘ.				ČSN	TŘ. Č.
VYPRACOVAL:	NORM. REF.			REF:	Č. KUSOVNÍKU –
PŘEZKOUŠEL					
TECHNOL. –	SCHVÁLIL:			STARÝ V.	Č. V.
NÁZEV MB 100				Listů	List